型号 **65083H**

Sensortronics

VISHAY PRECISION GROUP

全焊封不锈钢剪切梁传感器

特性

- 额定量程1000-10000lb，500kg-5000kg
- 不锈钢焊封结构
- 与Sensortronics 65023型号传感器可互换
- 符合 NTEP Class III: 5000 分度 和Class IIIL: 10000 分度; OIML R60: 3000 分度认证
- 防护等级 IP68
- 2年的质量保证
- 取得FM认证，适合Classes I, II, III Divisions 1 and 2; A 到 G, 本质安全等级(不需隔离栅)

可选特性

- 可供整体不锈钢称重模块，型号为65080

描述

针对当今各种恶劣的环境 ，65083H型称重传感器向衡器制造商提供了所需要的各种最佳的防护性能。它所具有的低台面特点非常适合台秤制造商的要求。

低台面、全焊接密封， 以及高精度等特点使这款称重传感器非常适合用于低台面的台秤、叉车秤汽车衡、储罐和筒仓等场合。它的上、下安装表面备有导槽，使制造商很容易将称重传感器加以定位。

气密结构防止了湿气的进入， 加上带有聚氨酯双重屏蔽电缆，使该65083H称重传感器产品能够在恶劣环境中连续工作，同时保持很高的操作规格。

两根附加的反馈线能够将该传感器上的电压加以反馈。通过将该电压反馈给适当的电子线路，就能对因为温度变化和/或电缆延长而产生的导线电阻变化加以完全补偿。

应用

- 恶劣环境：食品及饮料行业过程控制
  化学及塑料过程控制
  医药行业过程控制
- 需要时常冲洗的环境
- 高性能称重模块和装配

外形尺寸[mm]

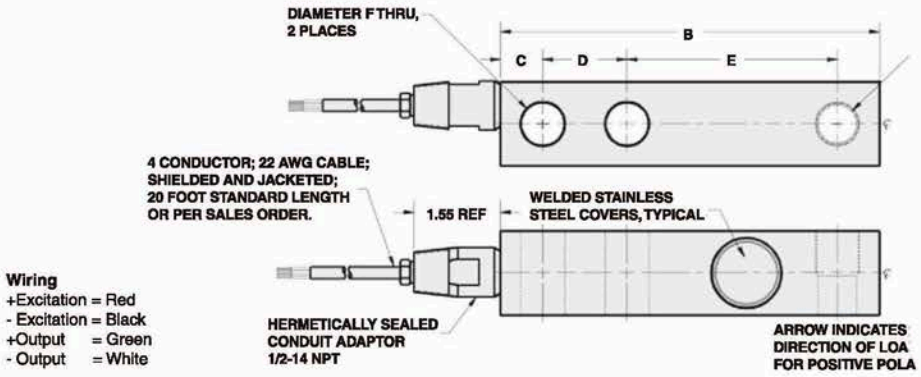

CAPACITY	A1	A2	B	C	D	E	F	G-THREAD	DEFLECTION	WEIGHT
1K - 4K	1.22	1.22	5.12	0.62	1.00	3.00	0.53	1/2-20 UNF-2B, Ø0.53 x 0.61 DP C'BORE	0.012	2.4
5K - SE*	1.22	1.22	5.12	0.62	1.00	3.00	0.53	1/2-20 UNF-2B, Ø0.53 x 0.61 DP C'BORE	0.012	2.4
5K - 10K	1.50	1.50	6.75	0.75	1.50	3.75	0.78	3/4-16 UNF-2B, Ø0.78 x 0.75 DP C'BORE	0.030	3.9
[500kg - 2t]	[31.0]	[31.0]	[130.0	[16.0]	[25.0]	[76.0]	[13.0]	M12 x 1.75-6H	[0.305]	[1.1]
[500kg - 2t]	[31.0]	[31.0]	[130.0	[16.0]	[25.0]	[76.0]	[13.0]	M12 x 1.75-6H	[0.305]	[1.1]
[3t - 5t]	[38.0]	[38.0]	[171.0	[19.0]	[38.0]	[95.0]	[20.0]	M20 x 2.5-6H	[0.762]	[1.8]

Capacities are in pounds. Deflection is ±10%. Certified drawings are available.
* SE denotes "Small Envelope". A 5K capacity is available in the 1K/4K dimensional envelope.

规格					
参数	值				单位
额定量程-R.C. (E_{max})	1K, 1.5K, 2.5K, 4K, 5K, 10K 500kg, 750kg, 1t, 2t, 5t				lbs kg/metric tons
NTEP/OIML精度等级	NTEP III	NTEP IIIL	Standard	OIML R60	
最大分度数 (n)	5000 multiple	10000 multiple		3000	
$Y = E_{max}/V_{min}$	NTEP Cert. No. 98-175			8333	Maximum available
额定输出	2.0	2.0	3.0	2.0	mV/V
额定输出误差	0.25				±% mV/V
零点平衡	1.0				±% FSO
综合误差	0.02	0.02	0.03	0.02	±% FSO
非重复性	0.01				±% FSO
蠕变(30分钟)	0.03	0.03	0.03	0.017	±% FSO
零点温度影响系数	0.0010	0.0010	0.0015	0.0010	±% FSO/°F
灵敏度温度影响系数	0.0008	0.0008	0.0008	0.0007	±% ofl oad/°F
温度补偿范围	14 to 104 (-10 to 40)				°F (°C)
工作温度范围	0 to 150 (-18 to 65)				°F (°C)
储存温度范围	-60 to 185 (-50 to 85)				°F (°C)
偏载衰减比	500:1				
安全偏载能力	100				% of R.C.
最大过载能力	150				% of R.C.
极限过载能力	300				% of R.C.
推荐激励电压	10				Vdc or Vac rms
最大激励电压	15				Vdc or Vac rms
输入阻抗	343 - 357				Ω
输出阻抗	349 - 355				Ω
绝缘阻抗	>1000				MΩ
材质	不锈钢				
防护等级	IP68 welded seals, glass to metal cable!!				Special
推荐扭矩	All capacities up to 5000kg - 136.0 5000kg - 205.0				N*m

FSO–满量程输出

规格变更恕不另行通知